GARAGE DOOR INSTALLATION

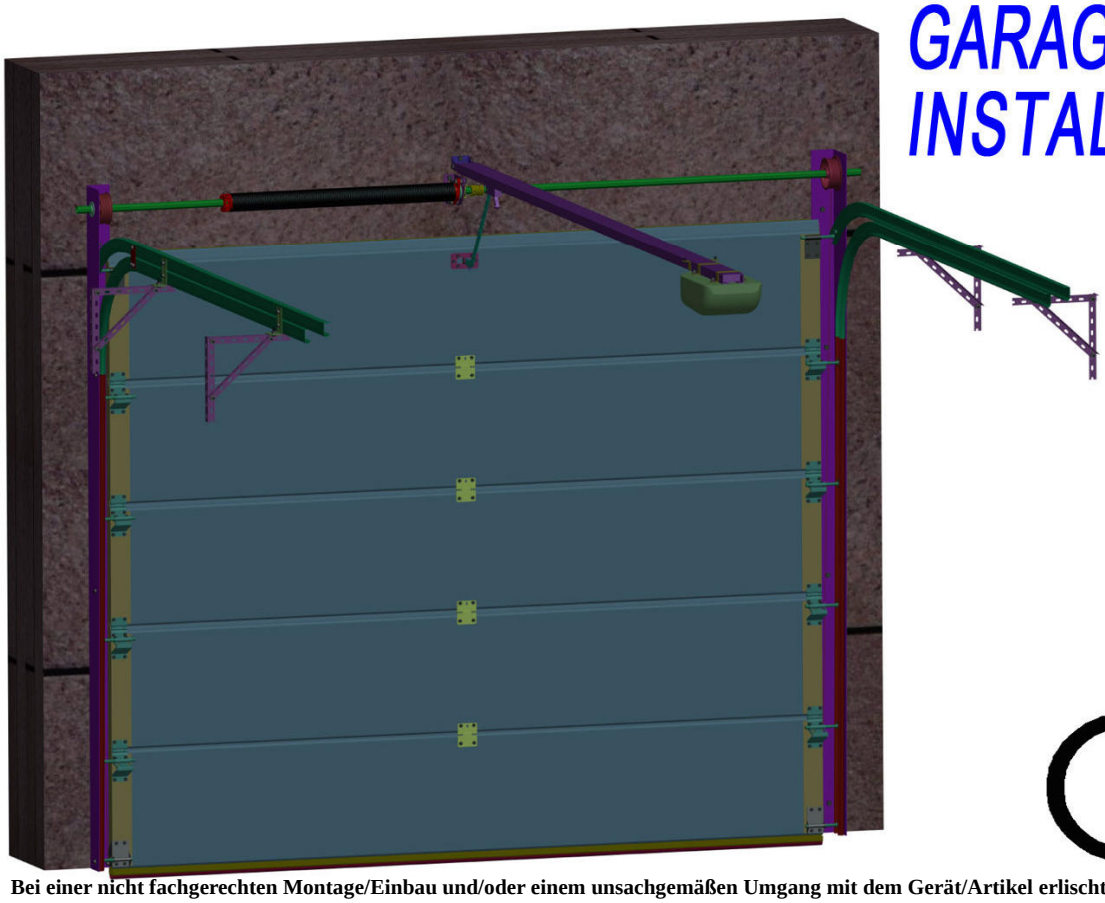

Bei einer nicht fachgerechten Montage/Einbau und/oder einem unsachgemäßen Umgang mit dem Gerät/Artikel erlischt die Gewährleistung.

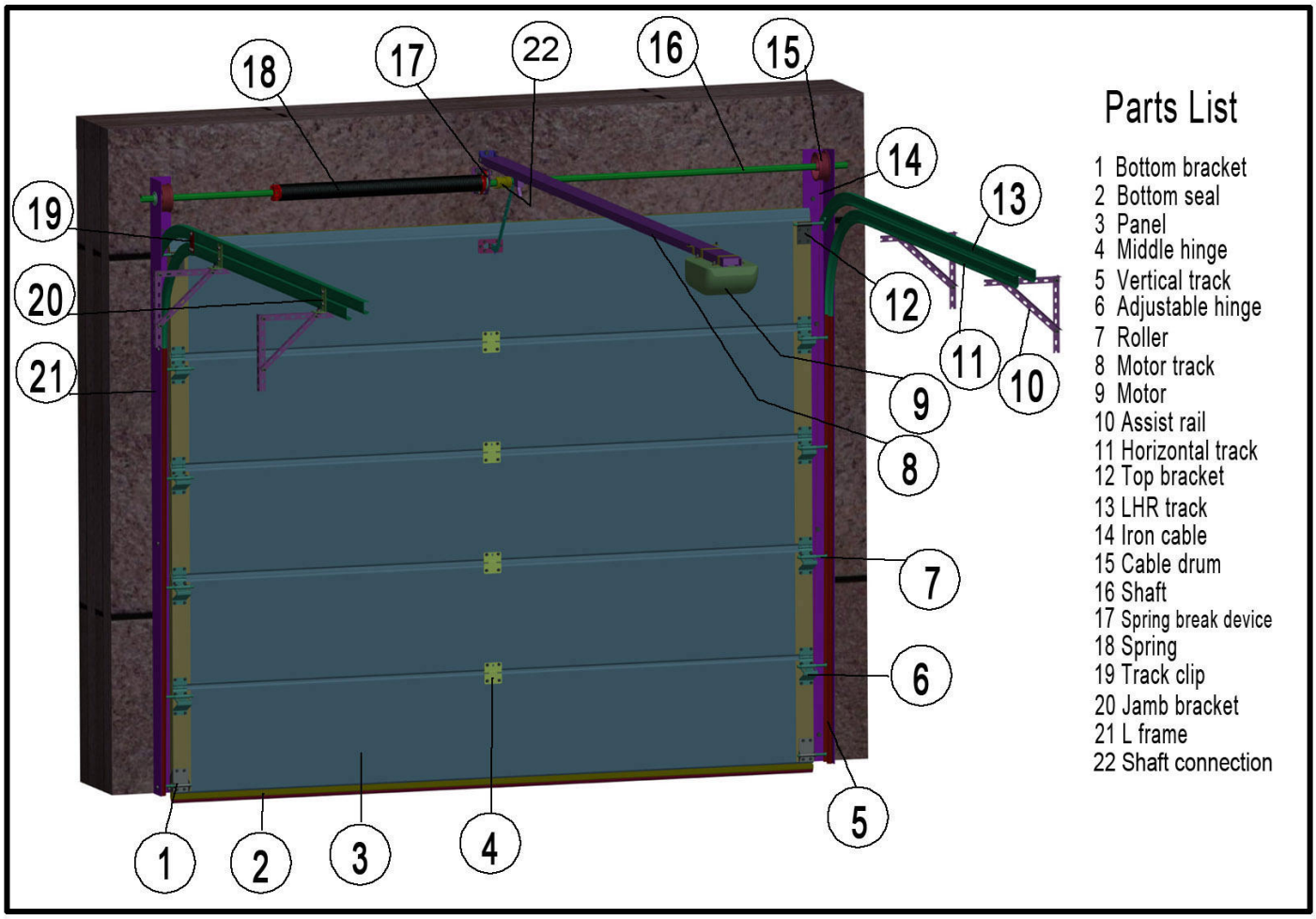

Parts List

1 Bottom bracket
2 Bottom seal
3 Panel
4 Middle hinge
5 Vertical track
6 Adjustable hinge
7 Roller
8 Motor track
9 Motor
10 Assist rail
11 Horizontal track
12 Top bracket
13 LHR track
14 Iron cable
15 Cable drum
16 Shaft
17 Spring break device
18 Spring
19 Track clip
20 Jamb bracket
21 L frame
22 Shaft connection

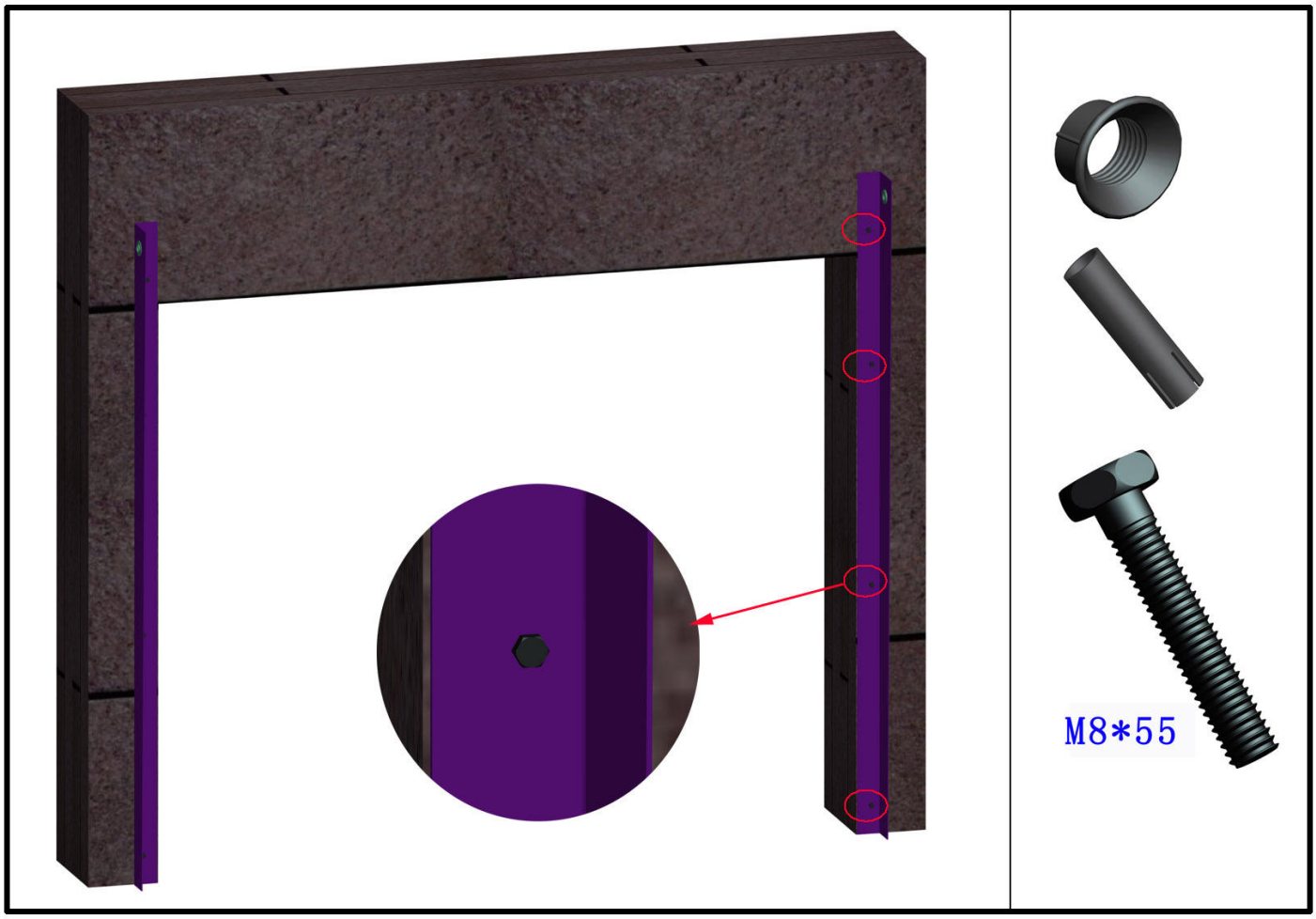
M8*55

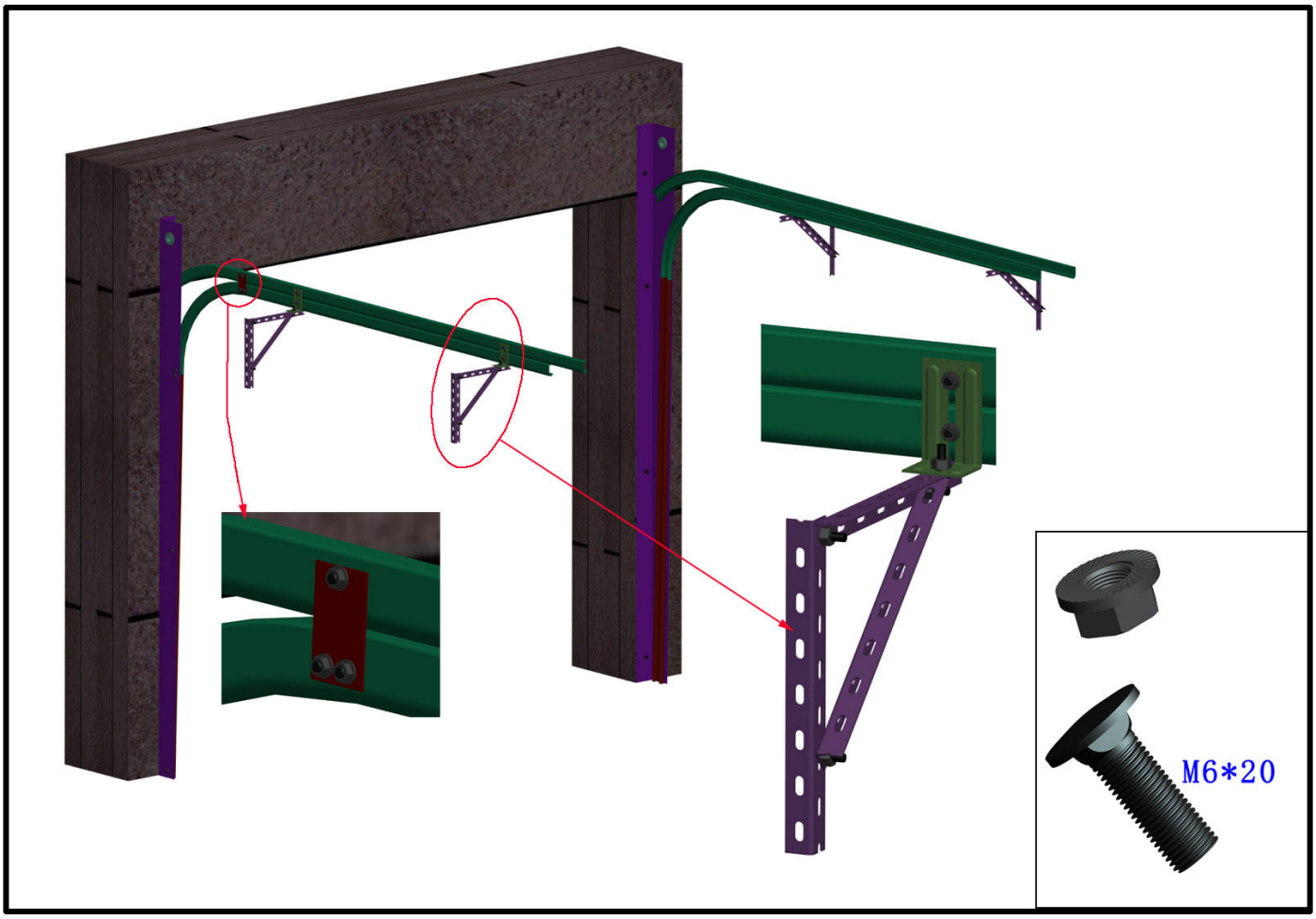
M6*20

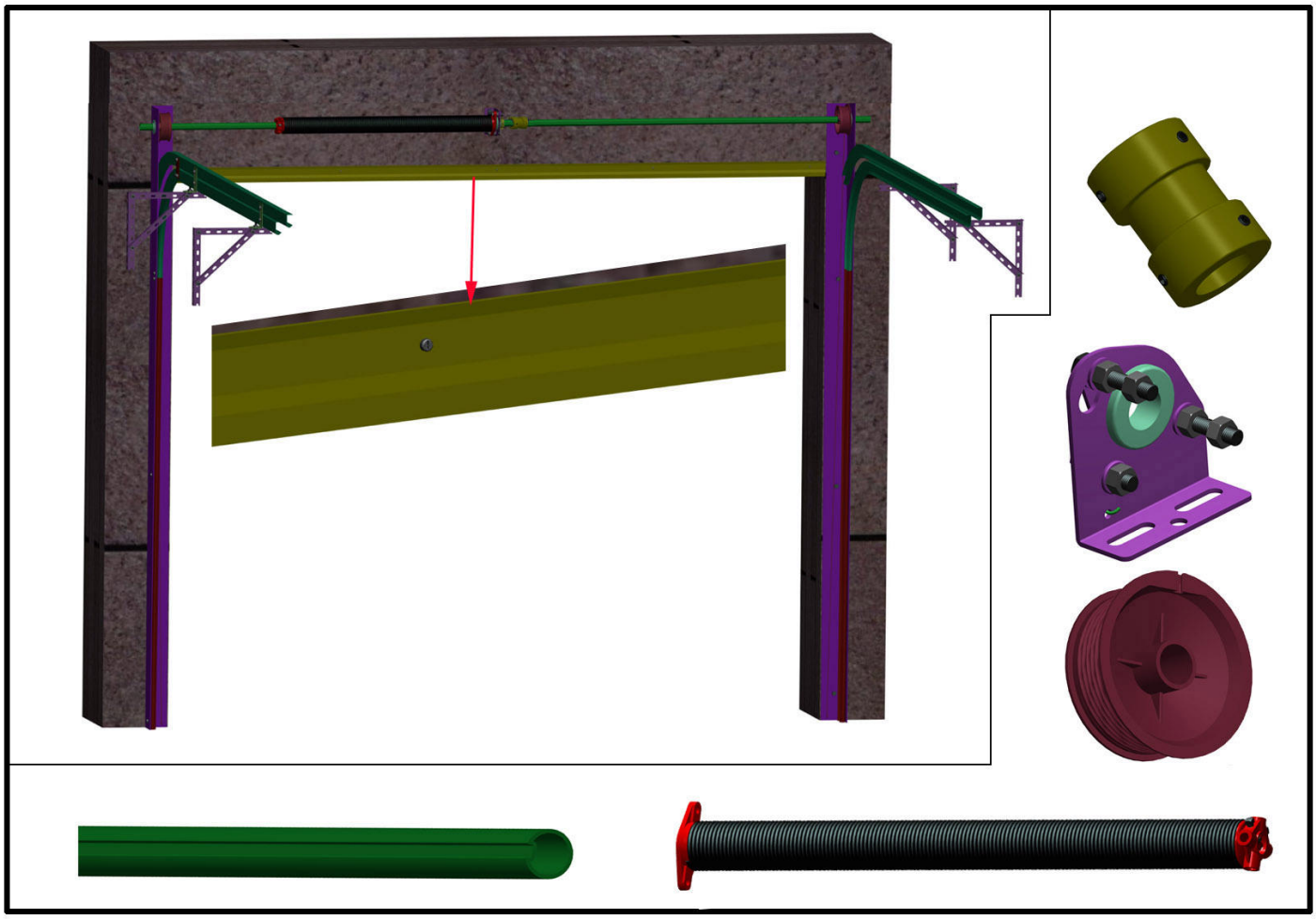

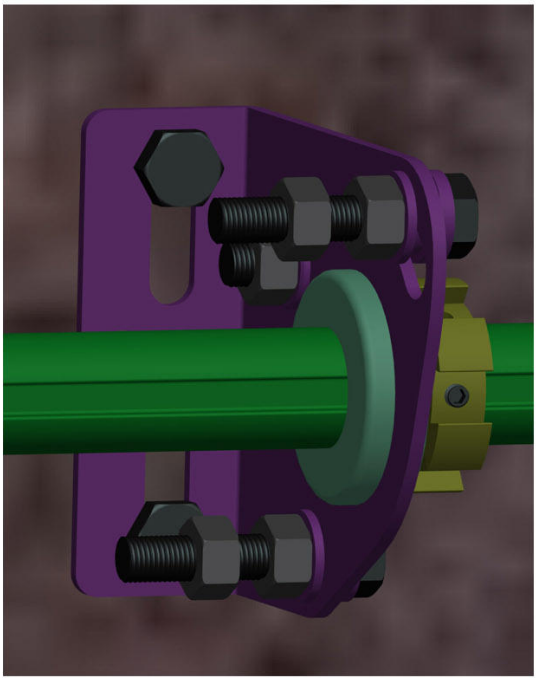

M8*55

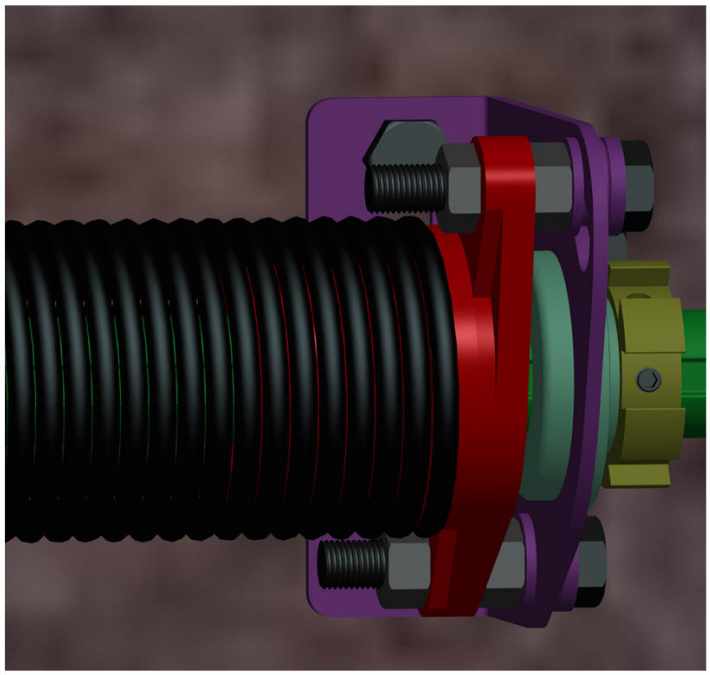

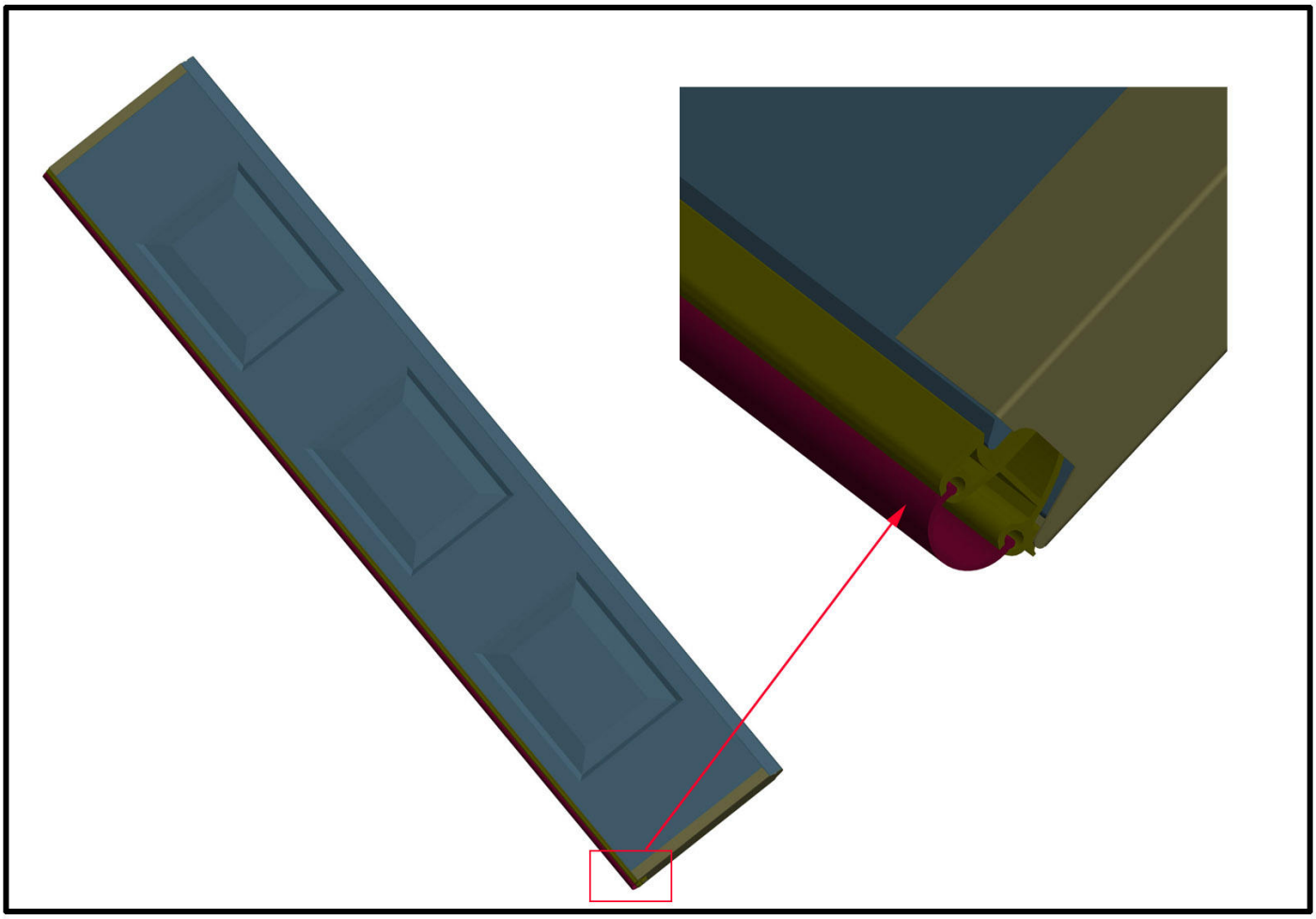

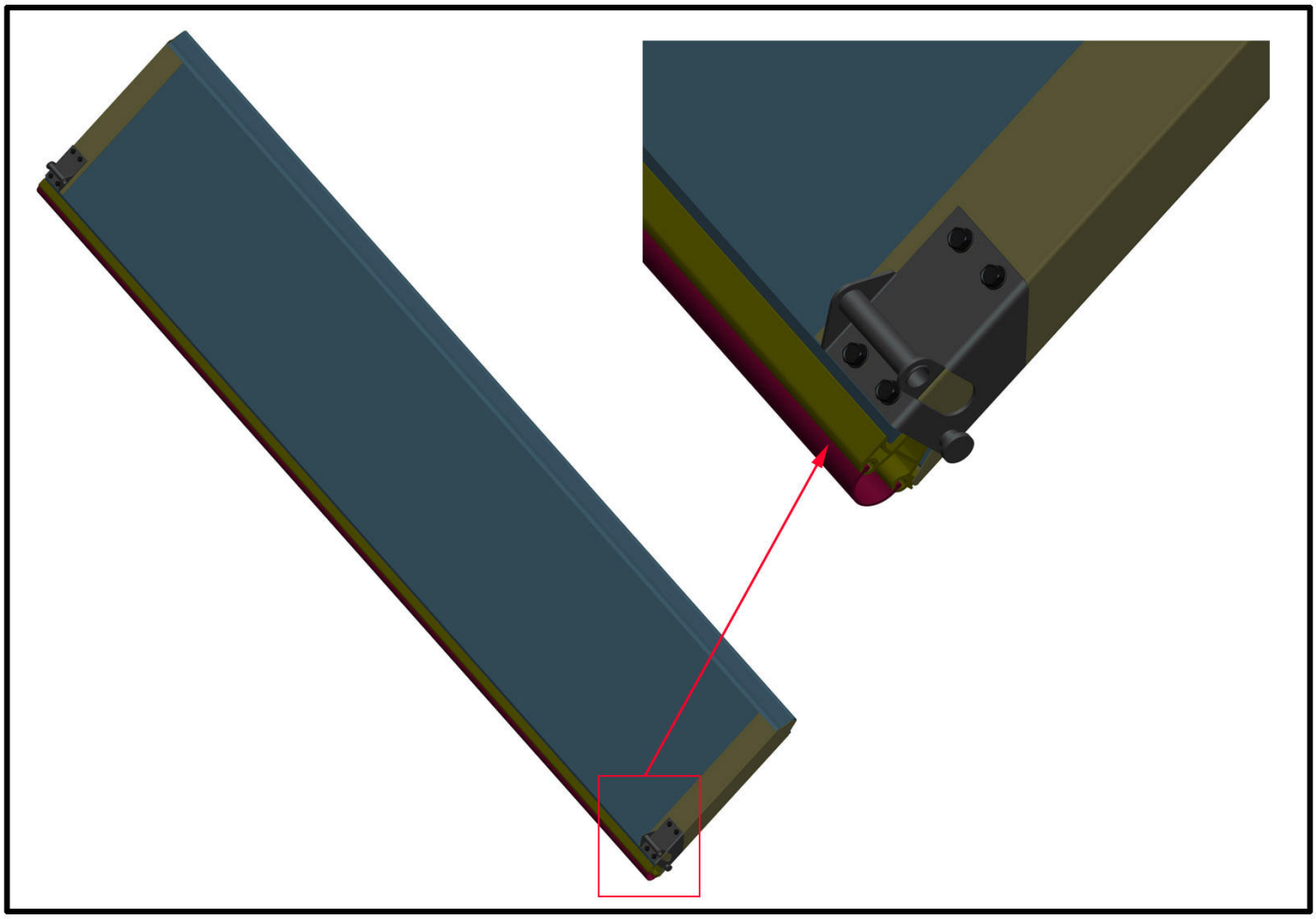

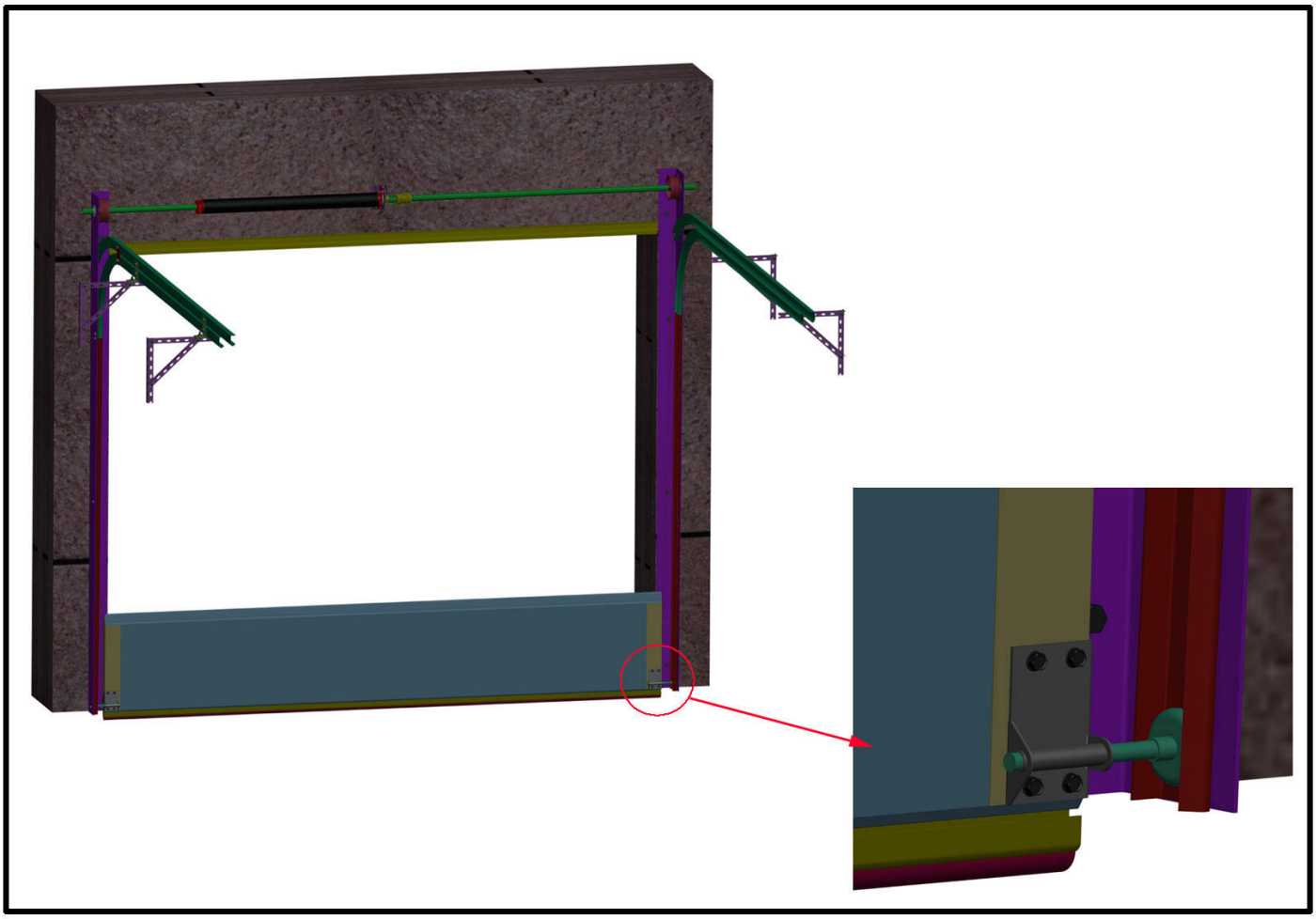

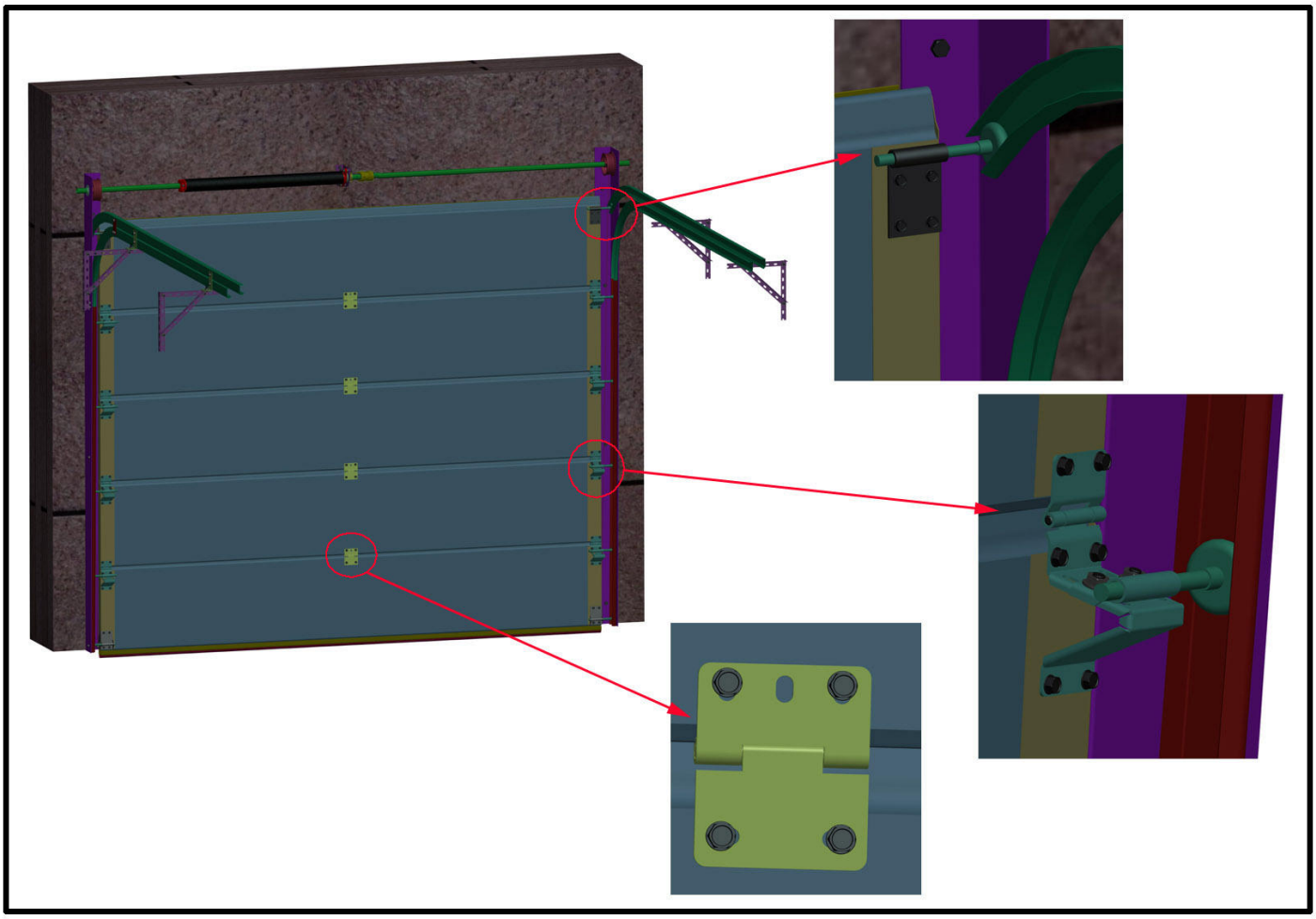

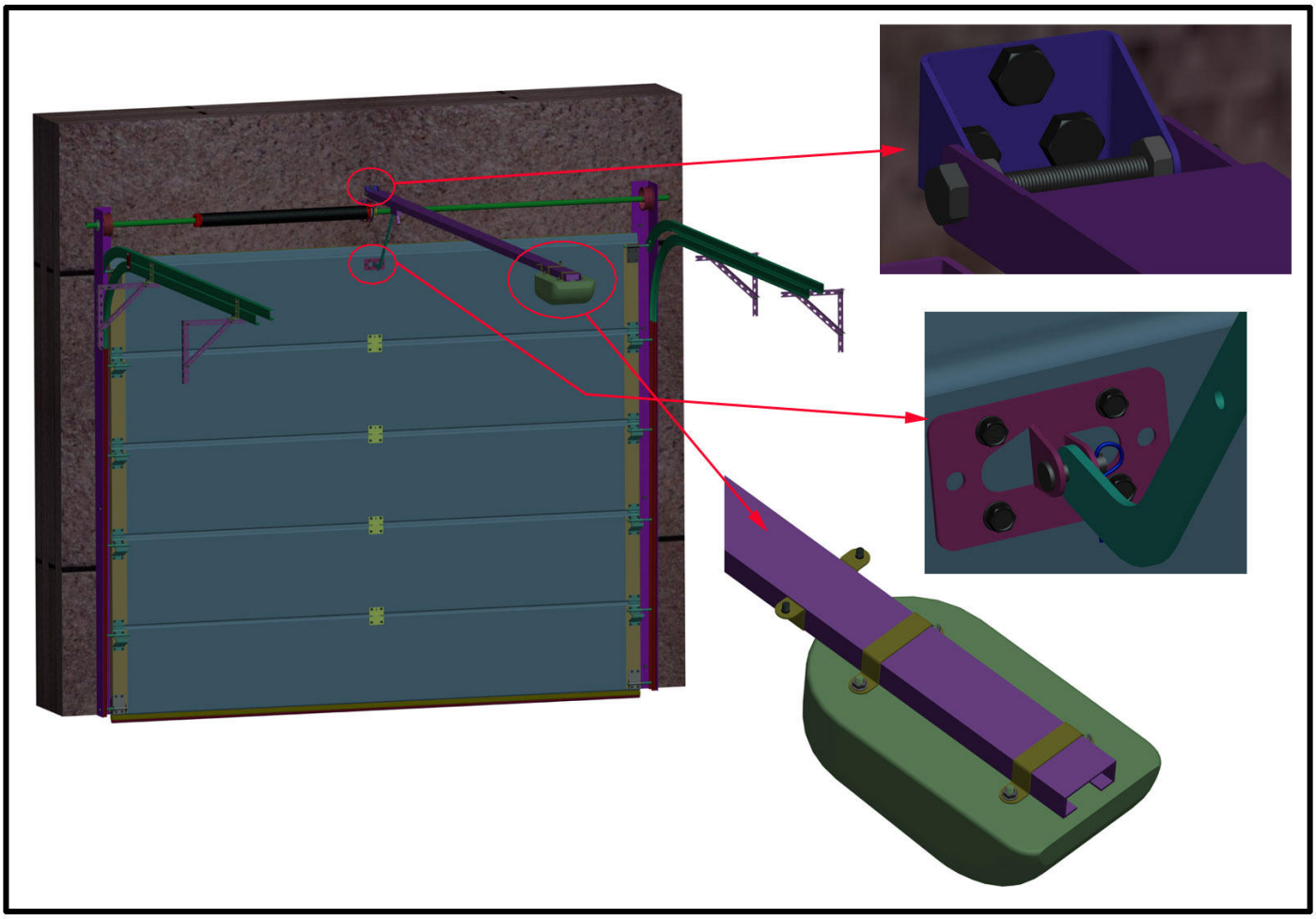

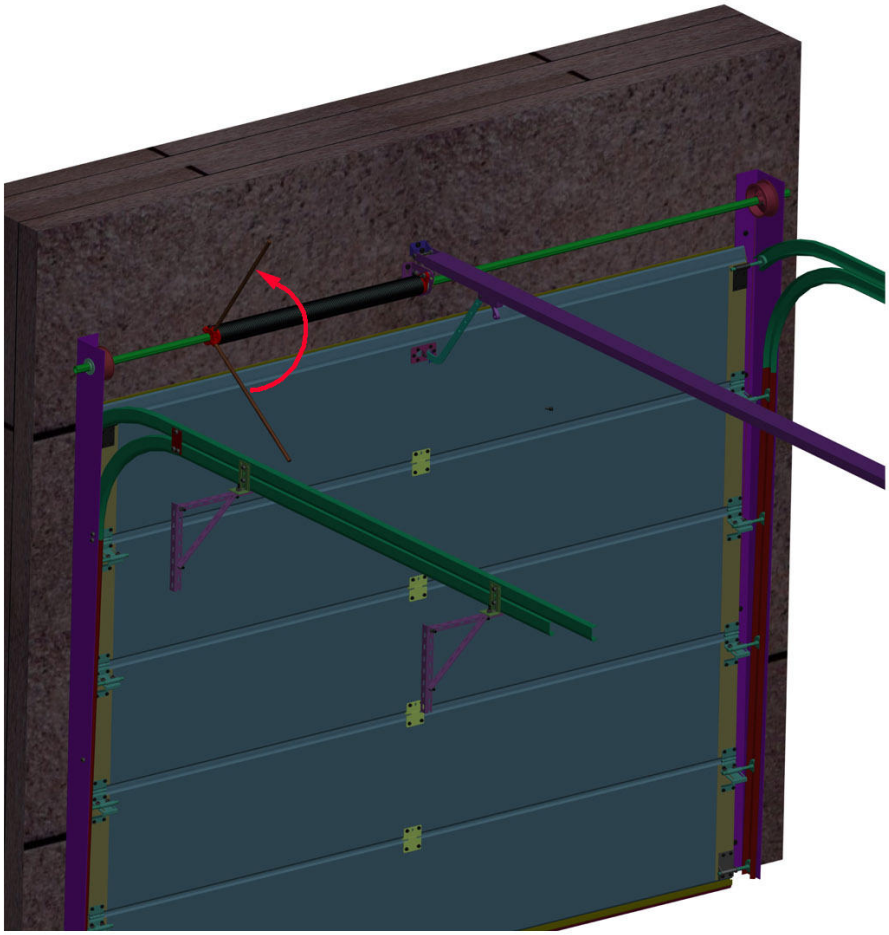

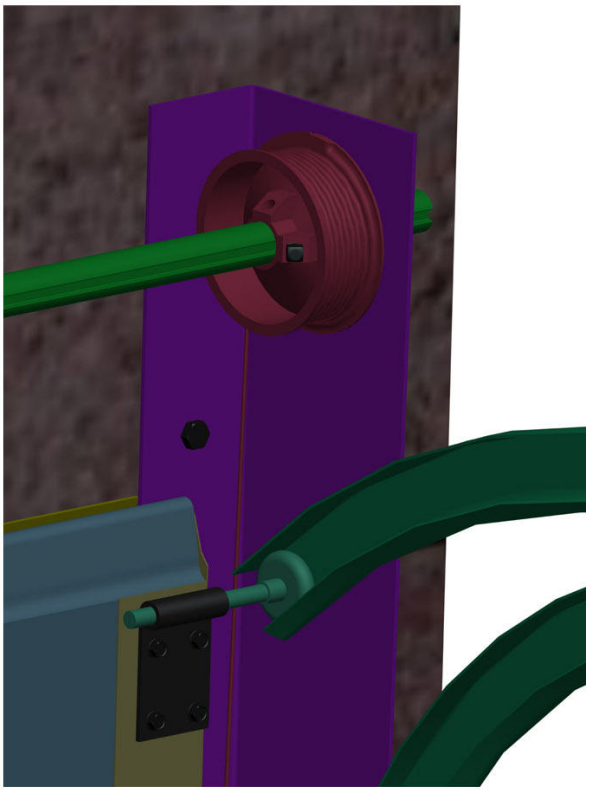

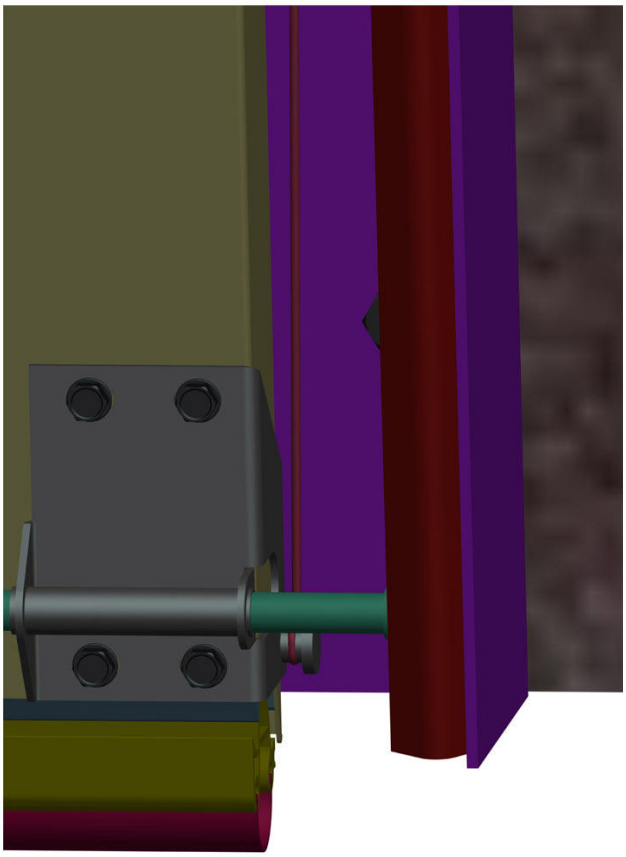

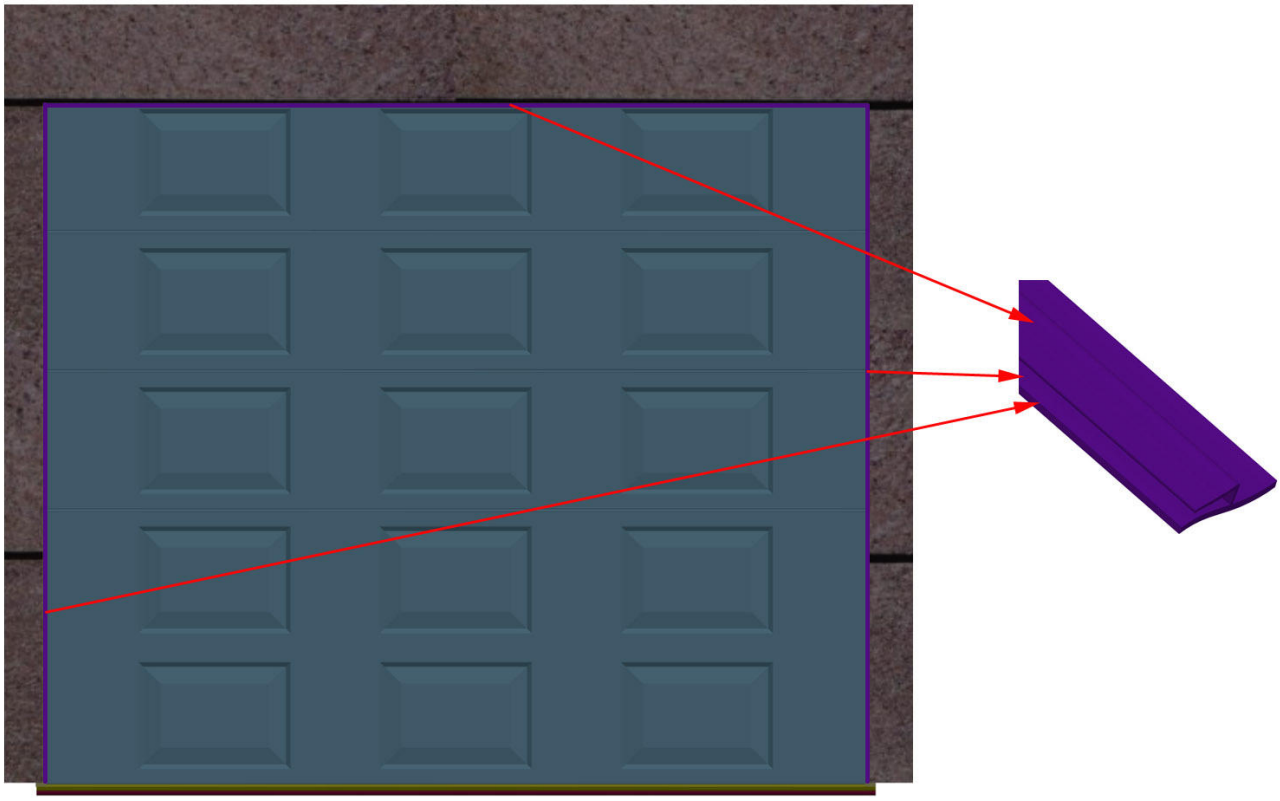

Bei einer nicht fachgerechten Montage/Einbau und/oder einem unsachgemäßen Umgang mit dem Gerät/Artikel erlischt die Gewährleistung.